G 14 28 0100 1 0330 WG35 WG35 01700N

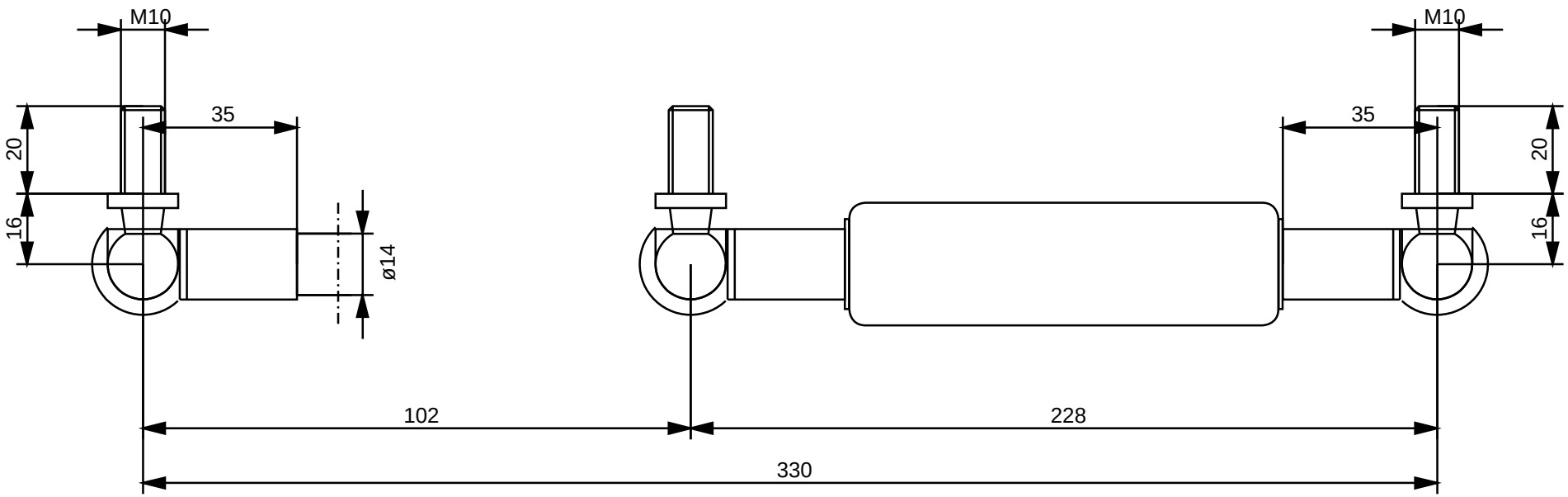

	Beachten Sie unsere technische Vorschrift	Einbau/Lagerung mit Kolbenstange nach unten
	nicht öffnen , nicht erhitzen - hoher Druck	

	ngeng	Teil	Abmessung	Material	Oberfläche	Anschluss	Progression: 59,5 %
	18.11.2019	Kolbenstange	Ø14mm	Stahl	hartverchromt	WG35 M10 CS16	
		Zylinder	Ø28mm	Stahl	schwarz	WG35 M10 CS16	