SPANN-BOY® TS ALS RIEMENSPANNER

mit Rolle

40 mm 44 mm

Drei Spanndruckeinstellungen

Spanndruck

- Spann-Boy®TS ist mit einer leichten und einer schweren Feder ausgerüstet, welche je nach gewünschtem Spann-druck einzeln oder gemeinsam gelöst werden.

Befestigung

- Bohrungen am Gehäuse

Rollenbreite mm	Profilform	Artikelnummer	Lagerbestand
20	zylindrisch	281 160 001	●
	ballig	281 160 004	●
	Flachriemen	281 160 007	○
	Keilriemen	281 160 010	○
	Rundriemen	281 160 013	○
30	zylindrisch	281 160 002	●
	ballig	281 160 005	●
	Flachriemen	281 160 008	○
	Keilriemen	281 160 011	○
	Rundriemen	281 160 014	○
40	zylindrisch	281 160 003	●
	ballig	281 160 006	●
	Flachriemen	281 160 009	○
	Keilriemen	281 160 012	○
	Rundriemen	281 160 015	○

Sonder- und Edelstahlausführungen auf Anfrage
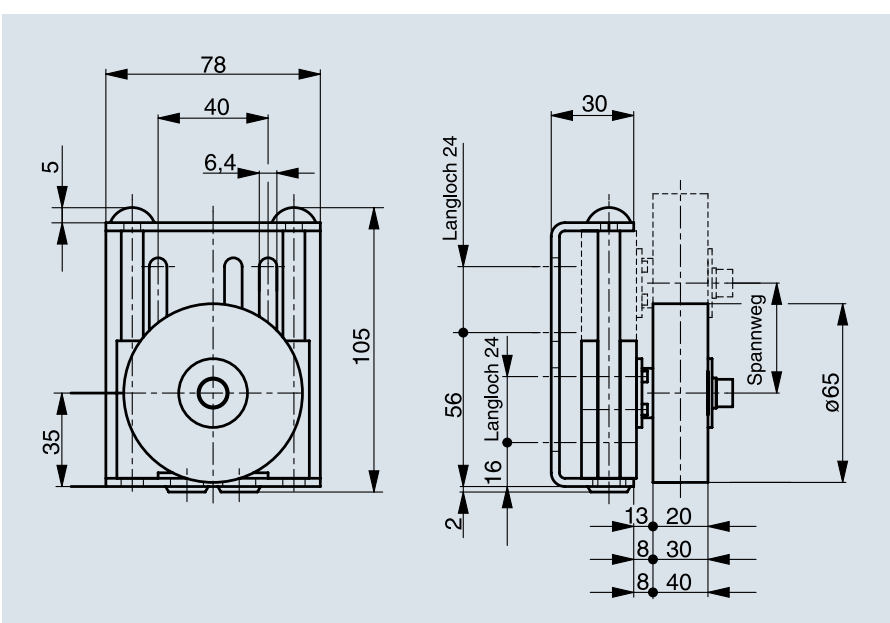
● ab Lager ○ Innerhalb von 10 Tagen