contec:
Wege zur sauberen Lösung

Kapazitiver Füllstandssensor T/LL130

Das Modell der Serie T/LL130 ist zum Einsatz in Wasser, Diesel, Kraftstoff oder Ölen entwickelt worden und kann auf Widerstands-, PWM oder Spannungsausgangssignal vorkalibriert werden. Hierdurch können z.B. Standard-Anzeigeinstrumente oder auch SPS-Anlagen angesteuert werden.
Der Sensor hat keine beweglichen Teile und kann in beliebigen Winkeln montiert werden, solange er die gesamte Tiefe des Tanks abdeckt. Weiterhin ist eine manuelle Selbstkalibrierung, über einen am Kopf angebrachten Taster, möglich.

Technische Daten

Abmessungen

Länge des Sensorstabs: Min 200mm, Max 2000mm

Elektrische Daten

Versorgungsspannung:	7-35Vdc	Versorgungsstrom:	ca. 15mA@12VDC
Betriebsfrequenz:	8.3kHz	Ausgangssignal:	10-180 bzw. 240-33 Ohm
Lastimpedanz:	100 - 10,000 Ohm		0 bis 5 V
Warnsignal:	ON bei 1/8	Linearität:	1%
Anschluss:	4-poliger Delphi Packard Stecker	Genauigkeit:	±2.0% der Eintauchtiefe bei 20°C

Konstruktionswerkstoffe

Gehäuse:	30% glass filled Nylon 6	Interner Sensorstab:	Edelstahl mit PTFE Überzug
Sensorstab:	Edelstahl 316	Dichtungen:	Fluorsilikonkautschuk
Interne Isolatoren:	30% glass filled Nylon 6		

Arten von Flüssigkeiten

mit Konstruktionswerkstoffen kompatible Flüssigkeiten

Umgebungsbedingungen

Temperatur	- Betrieb:	-40°C bis +85°C	Abdichtung:	IP67
	- Lagerung:	-55°C bis +100°C	Schock:	50g 6.3mS
Vibration:	BS EN 60068-2-64:1993 (15.3grms)		Max Tankdruck:	2.0 bar [29 psi]

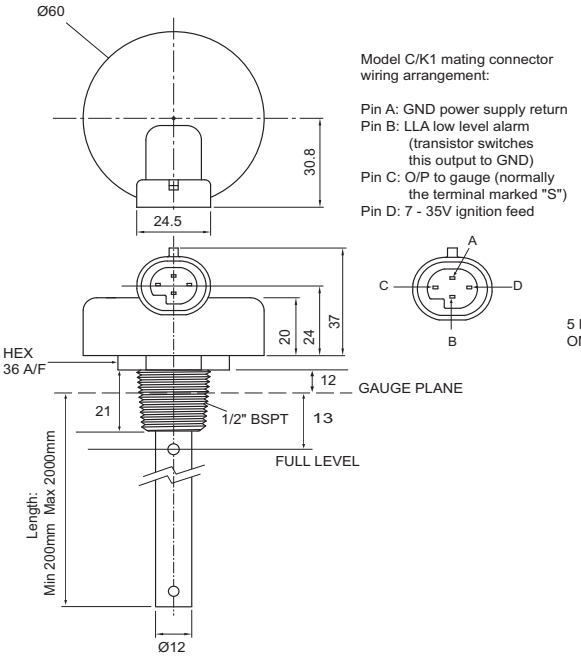

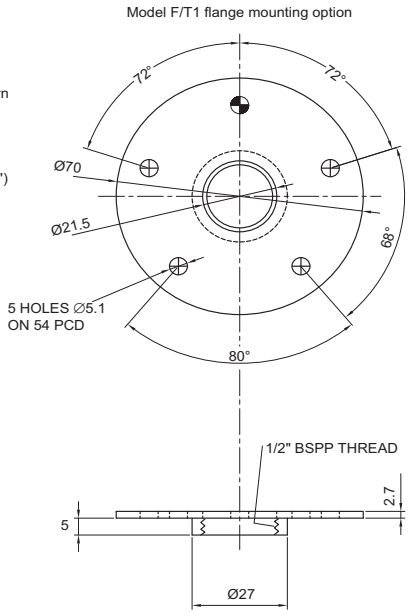

Modell	Output	Manuelle Kalibr.
T/LL130	Widerstand	Nein
T/LL131	Spannung	Nein
T/LL132	PWM	Nein
T/LL133	Widerstand	Ja
T/LL134	Spannung	Ja
T/LL135	PWM	Ja

Contec GmbH Industrieausrüstungen
Wege zur sauberen Lösung

Aegidienberger Str. 69
D-53604 Bad Honnef

Postfach 6148
D-53594 Bad Honnef

Tel.: +49-(0) 22 24.98 93-0
Fax: +49-(0) 22 24.98 93-20

www.contec-umwelt.de
info@contec-umwelt.de

Irrtümer und Druckfehler vorbehalten.